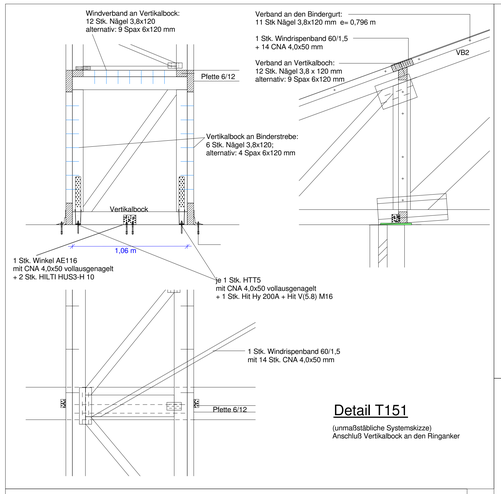


## Detail T151

(unmaßstäbliche Systemskizze)
Anschluß Vertikalbock an den Ringanker

## Druckstababstützung mit Verband Knoten 7-13

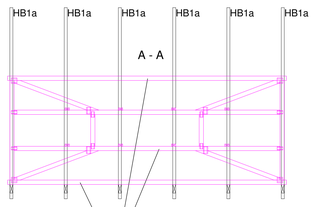


Anschluss Vernad an die Binderstrebe:
Obergurt, Untergurt und Mittelläufer
je 3 Stk. Nägel 3,8x80 mm

## Ausführung bauseits

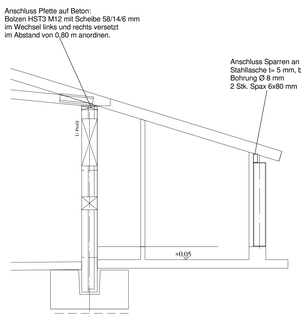


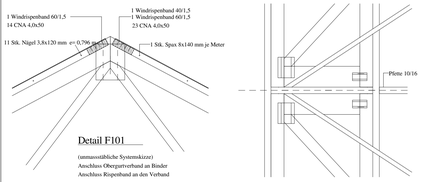


## Detail F101

(unmaßstäbliche Systemskizze)
Anschluss Obergurtverband an Binder
Anschluss Rispenband an den Verband

## Druckpfette P101

(unmassstäbliche Systemskizze)
Einbau von Druckpfetten im Bereich First bzw. Traufe

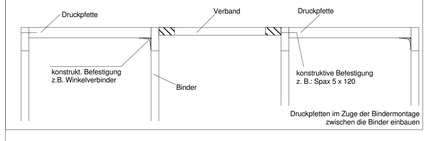


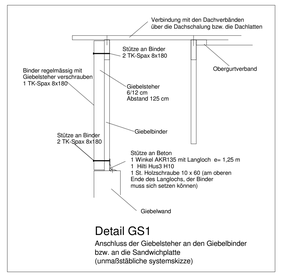


## Detail GS1

Anschluss der Giebelsteher an den Giebelbinder
bzw. an die Sandwichplatte
(unmaßstäbliche systemskizze)

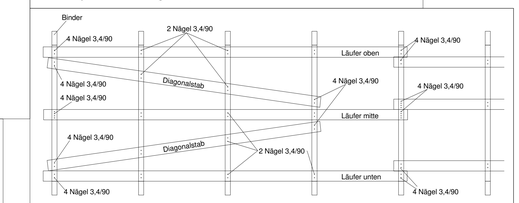


## Detail A211-3

(unmaßstäbliche Systemskizze)
Druckstababstützung HB1 Stab 4-15; 6-14
Diagonale über 3 Binderfelder
14 x über die gesamte Baulänge anordnen

Abmessungen Läufer:
Läufer mitte: 30 x 120 mm
Läufer unten/oben: 30 x 120 mm
Läufer diagonal: 30 x 120 mm

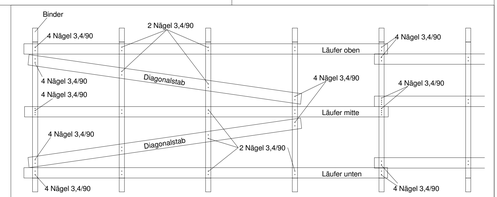


## Detail A211-3

(unmaßstäbliche Systemskizze)
Druckstababstützung am Untergurt HB1 Stab 1-16; 16-15
Diagonale über 3 Binderfelder
7 x über die gesamte Baulänge anordnen

Abmessungen Läufer:
Läufer mitte: 30 x 120 mm
Läufer unten/oben: 30 x 120 mm
Läufer diagonal: 30 x 120 mm

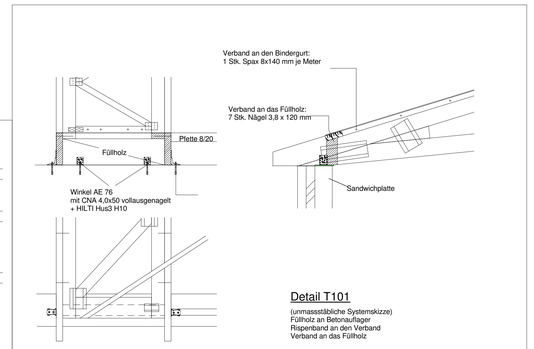


## Detail T101

(unmassstäbliche Systemskizze)
Füllholz an Betonauflager
Rispenband an den Verband
Verband an das Füllholz

## Detail: Binderverankerung am Auflager HB1a

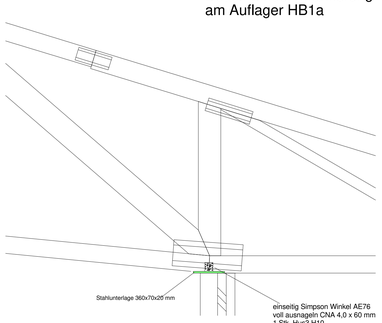


## Detail: Binderverankerung am Auflager HB1a

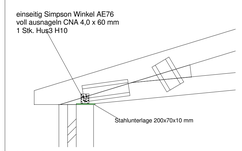


## Detail: Binderverankerung am Auflager HB1b

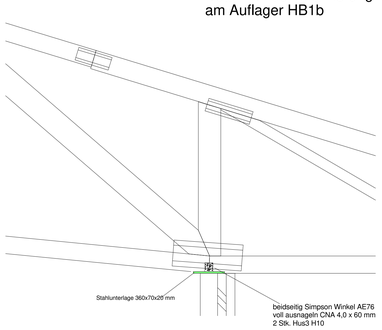


## Detail: Binderverankerung am Auflager HB1b

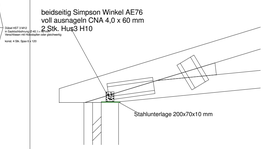


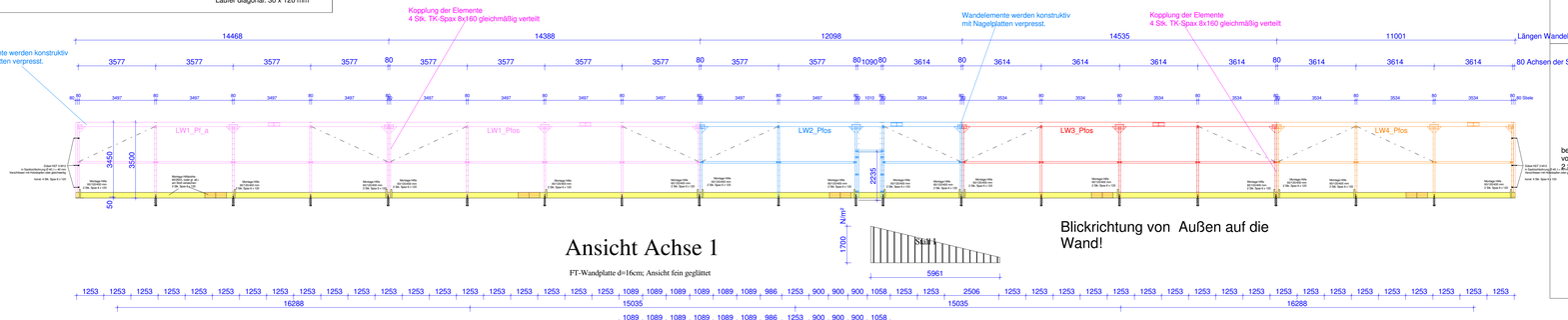


## Ansicht Achse 1

FT-Wandplatte d=16cm; Ansicht fein geglättet

Blickrichtung von Außen auf die Wand!

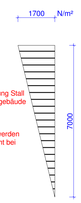


Schneesack bei Lüftungsturm
h = 3,50 m von OK Dachdeckung Stall
zu OK Dachdeckung Lüftungsgebäude

ACHTUNG:
Dachneigung darf nicht zum
Stalldach geneigt ausgeführt werden
(niedrigste Dachkante darf nicht bei
Stall sein)

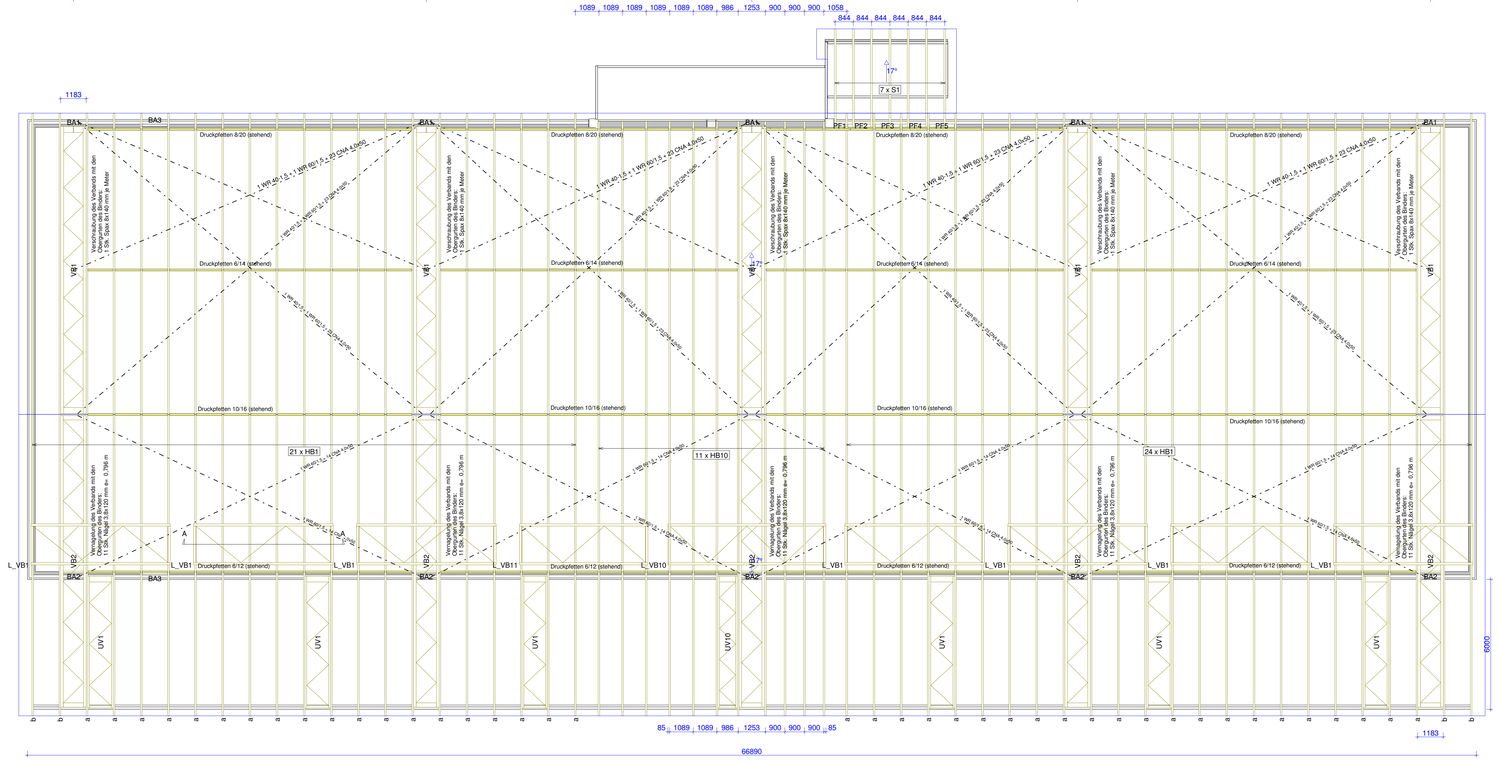


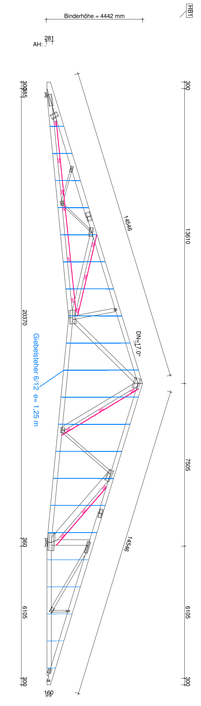


## Detail Vordachverband

(unmassstäbliche Systemskizze)

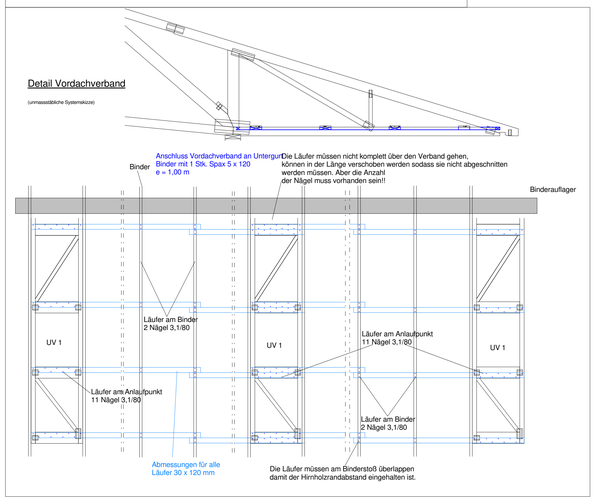


| | | | |
|---|---|---|---|
| A. Vorabzug Stützenfußdetail | | SM | 08/02/2019 |

Laumer

Gross Geflügelschlachterei
Geratsdorf
84323 Massing
AG:_

| | | | |
|---|---|---|---|
| AUFST. D. ZEICHN. Michael Sagmeister | AUFTRAGSNR. 44734 | | MAßSTAB 1:100 |
| Massing, den 24.06.2019 | POS. NR. | ZEICHN. NR. PQ1 | IND. A |